GEYA

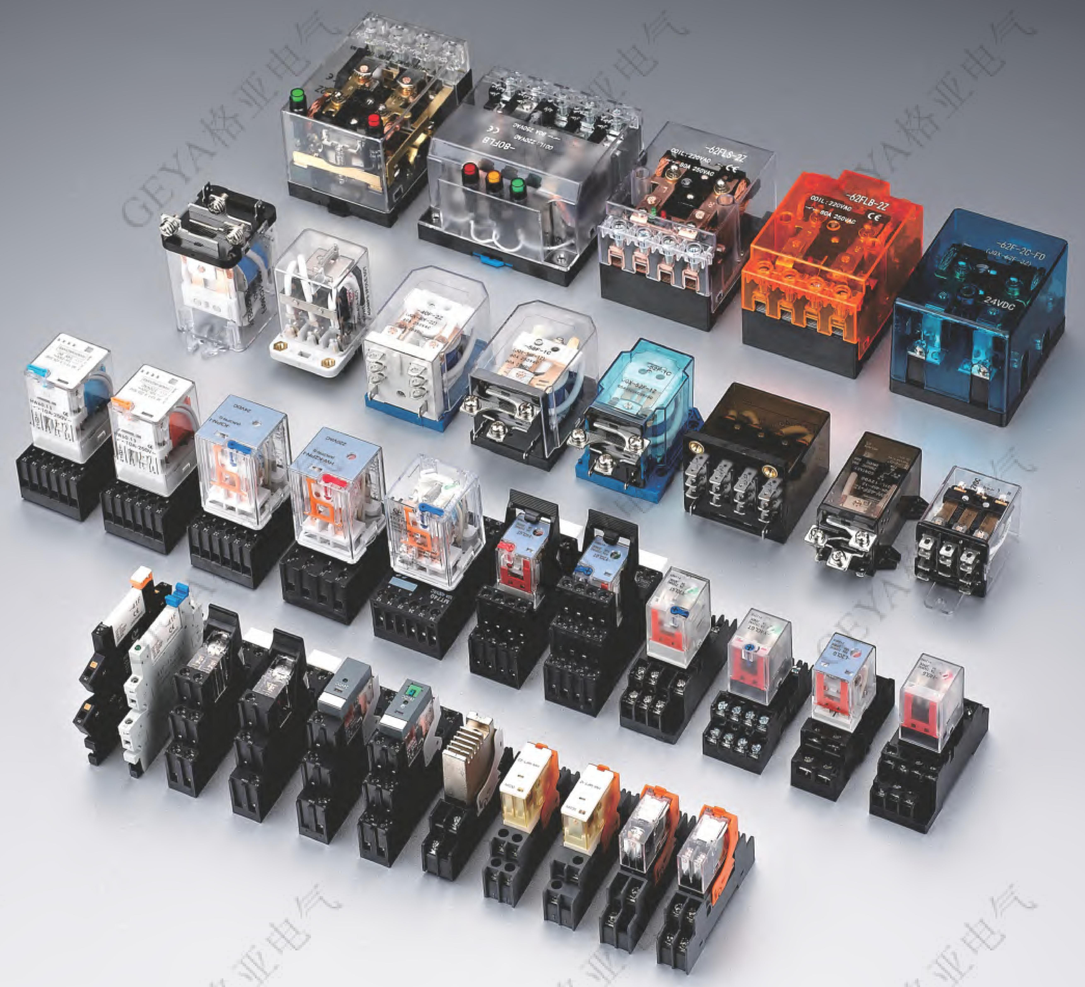

⚠ 警告：因产品技术升级，此手册技术参数仅供参考！
Warning: Due to technical upgrade of the product, the technical date of this manual are for reference only!

产品导购手册
PRODUCT CATALOGUE

GEYA格亚电气

产品特点Product characteristics

- 40A、50A、60A负载切换能力
  40A, 50A, 60A load switching capability法兰式安装
- 法兰式安装
  Flange mounting
- 螺丝安装引出端
  Screw mounting out end

型号及其含义Type and meaning

GR5	45F	1Z	40A	DC12V
1	2	3	4	5

1 企业代号：格亚电气
Enterprise Code: Geya Electric

2 设计序号
Serial Number

3 触点形式:1H=1组常开型:1D=1组常闭型:1Z=1组转换型
Contact form :
1H=1 group normally open type ,
1D=1 group normally closed type ,
1Z=1 group conversion type

4 触点负载:40A、50A、60A
Contact load :40A, 50A, 60A

5 线圈电压：DC为直流 AC为交流
Coil Voltage:
DC is for direct voltage
AC is for alternating voltage

产品性能Product performance

接触电阻 Contact resistance	100mΩ以下(在6VDC 1A条件下)
电气寿命 Electrical life	阻性负载，10万次以上
机械寿命 Mechanical life	1000万以上
线圈电压 Coil voltage	DC:6-220V AC:6-380V.
吸合时间 Suction time	≤25ms ;
释放时间 Release time	≤15ms
同极触点之间 Between the same pole contacts	1500VAC/1min(漏电流Leakage current 1mA)
异极触点之间 Between polar contacts	1500VAC/1min(漏电流Leakage current 1mA)
触点与线圈间 Between contact and coil	2500VAC/1min(漏电流Leakage current 1mA)
绝缘电阻 Insulation resistance	≥100MΩ(500VDC)
环境温度 Ambient temperature	-44°C ~ +55°C
环境湿度 Ambient humidity	5% ~ 80%RH
大气压力 Atmospheric pressure	86 ~ 106KPa
耐冲击 Impact resistance	最高加速度980m/s2持续时间6ms
耐振动 Vibration resistance	10~55Hz双振幅Double amplitude：1.5mm
尺寸 dimension	63.2 X 46X 46mm
重量 weight	约around 105g

外形尺寸图External dimensions（mm）

GR5-45F-1Z法兰式

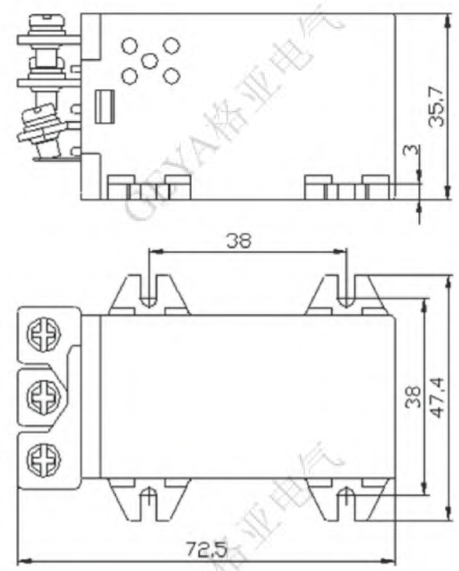

GR5-45F-1Z铁板安装型

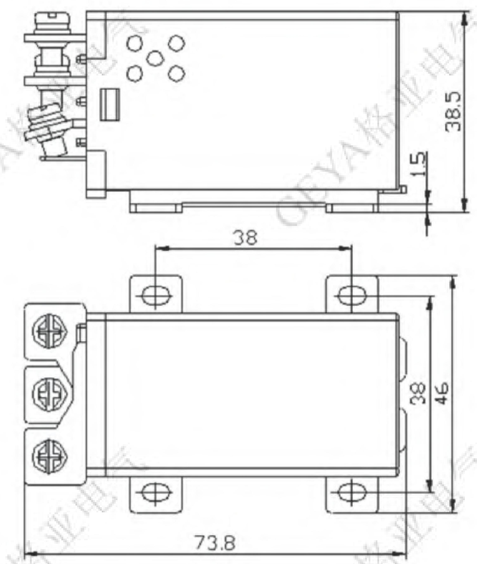

接线图Wiring diagram

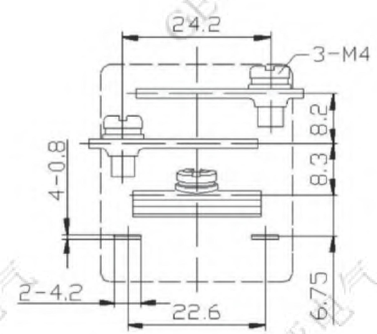

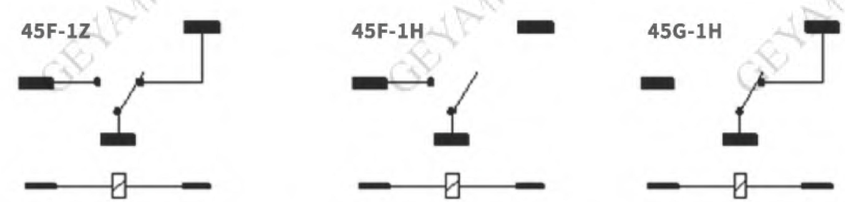

备注:
(1)产品部分外形尺寸未注尺寸公差，当外形尺寸<1mm，公差为+0.1:当外形尺寸在1-3mm之间时，公差为±0.2;当外形尺寸>3mm，公差为+0.3。
(2)安装孔尺寸中未注尺寸公差为+0.1。